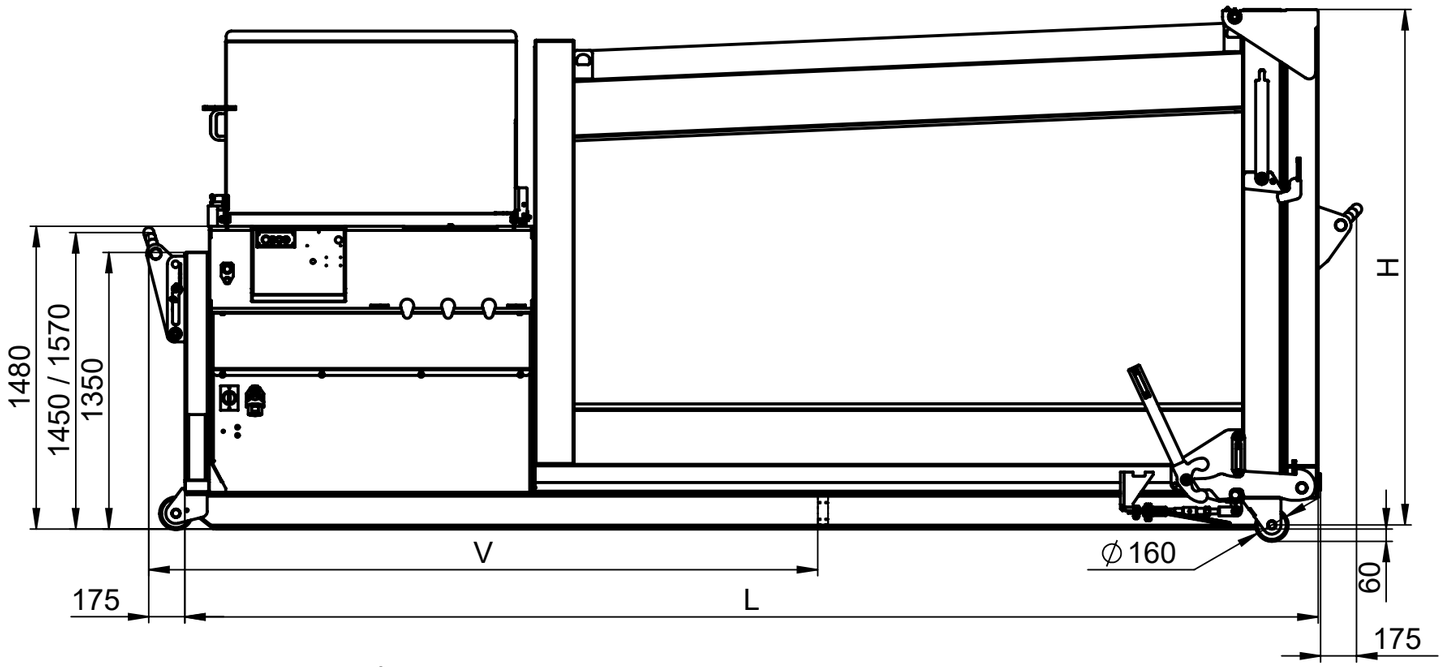


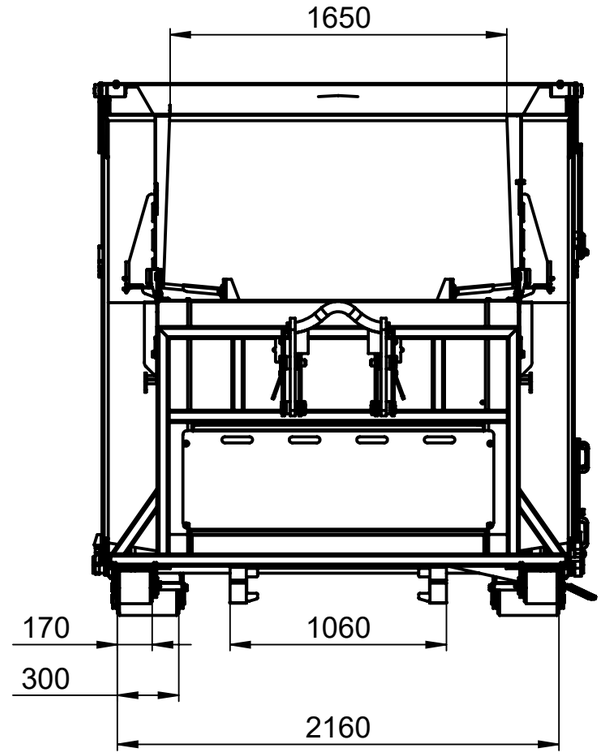


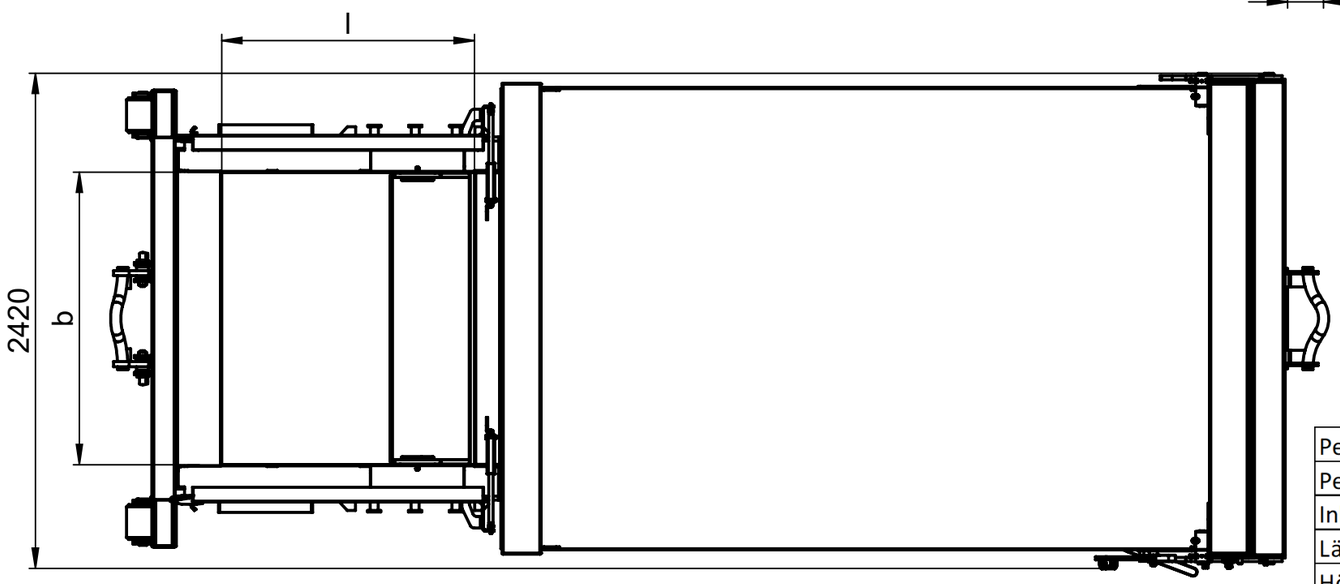


| Pendelschildpresse PHR | | | | |
|---|---|---|---|---|
| Pendulum plate compactor PHR | | | | |
| Inhalt /volume | m³ | 16 | 20 | 24 |
| Länge L / lenght L | mm | 5540 | 6190 | 7090 |
| Höhe H / height H | mm | 2600 | | |
| Einfüllöffnung lxb / charge opening lxb | mm | 1200 x 1430 | | |
| Verriegelungsmaß V / dist. to rear hold-down st | mm | 3265 | 3515 | 4015 |
| Presskraft / compacting force | kN | 240 | | |
| spez. Presskraft / spec. compacting force | kN /m² | 280 | | |
| Taktzeit / cycle time | s | 20 | | |
| Maschinengewicht ca. / machine weight, approx. | kg | 4230 | 4505 | 4880 |
| Motorleistung / motor rating | kW | 5,5 | | |
| Elektroanschluss / electrical requirements | 400V, 50Hz, CEE-Stecker, 32A, 5-polig | | | |
| | 400V, 50Hz, CEE-Plug, 32A, 5-pole | | | |
| Stand 26.11.2025 Technische Änderungen vorbehalten / Revision 6 | | | | |

PRESTO
for your pressing issues

Weitergabe sowie Vervielfältigung dieses Dokuments, Verwertung und Mitteilung seines Inhalts sind verboten, soweit nicht ausdrücklich gestattet.
Zuwiderhandlungen verpflichten zu Schadensersatz. Alle Rechte für den Fall der Patent-, Gebrauchsmuster- oder Geschmacksmusereintragung vorbehalten