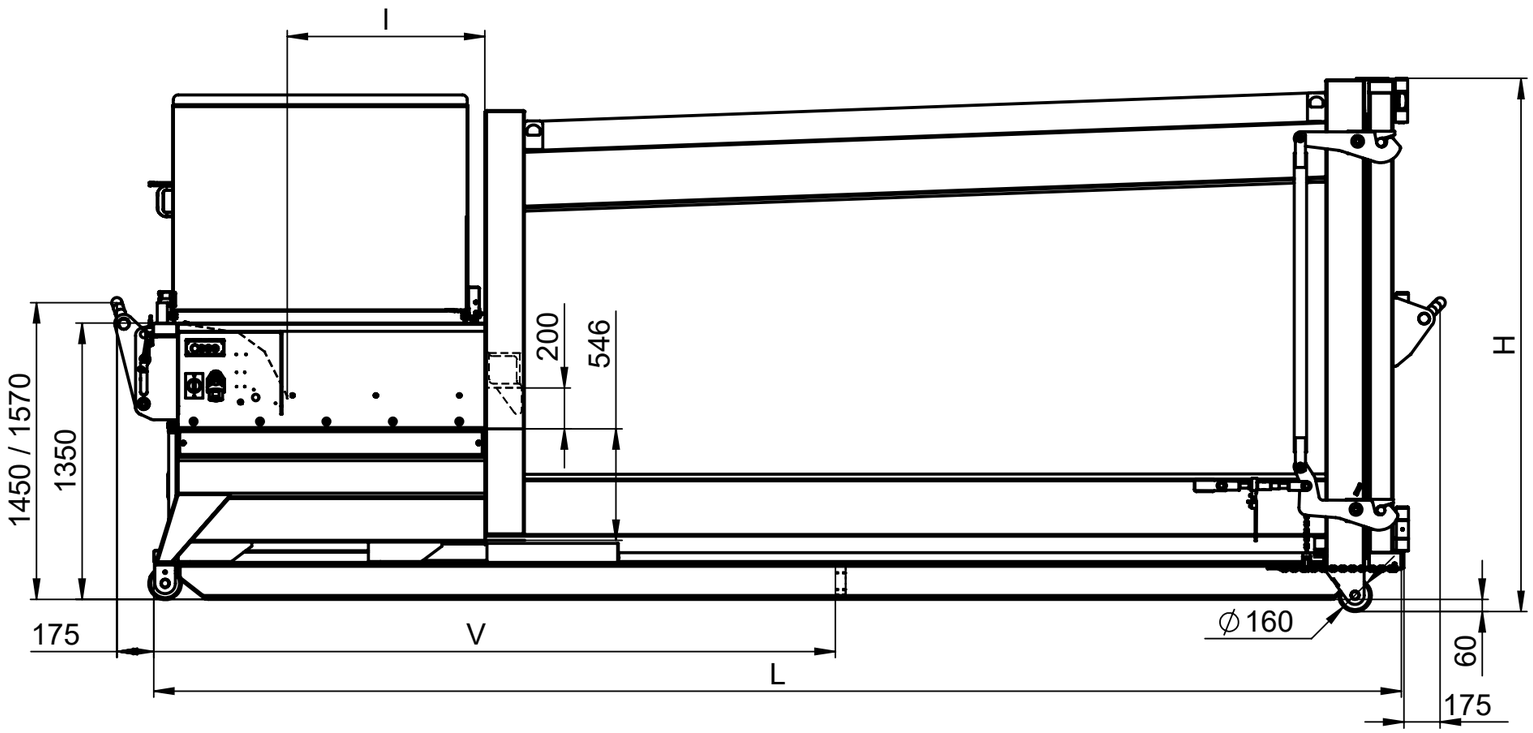

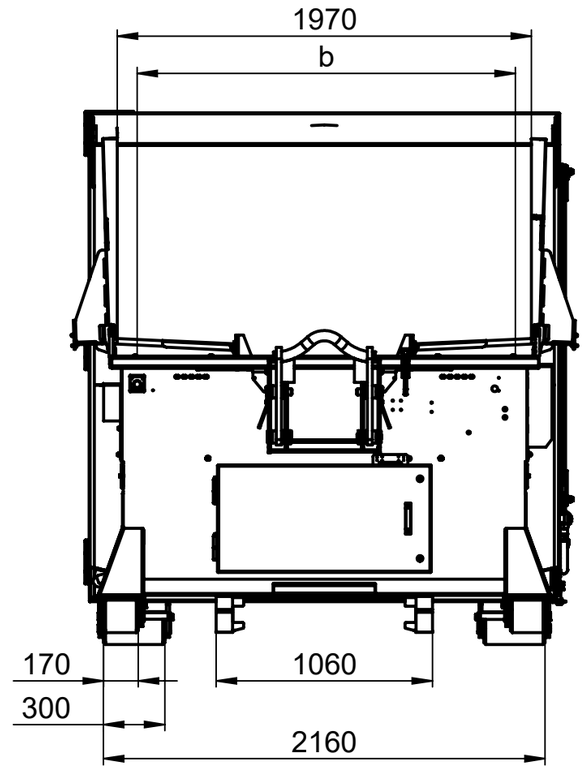

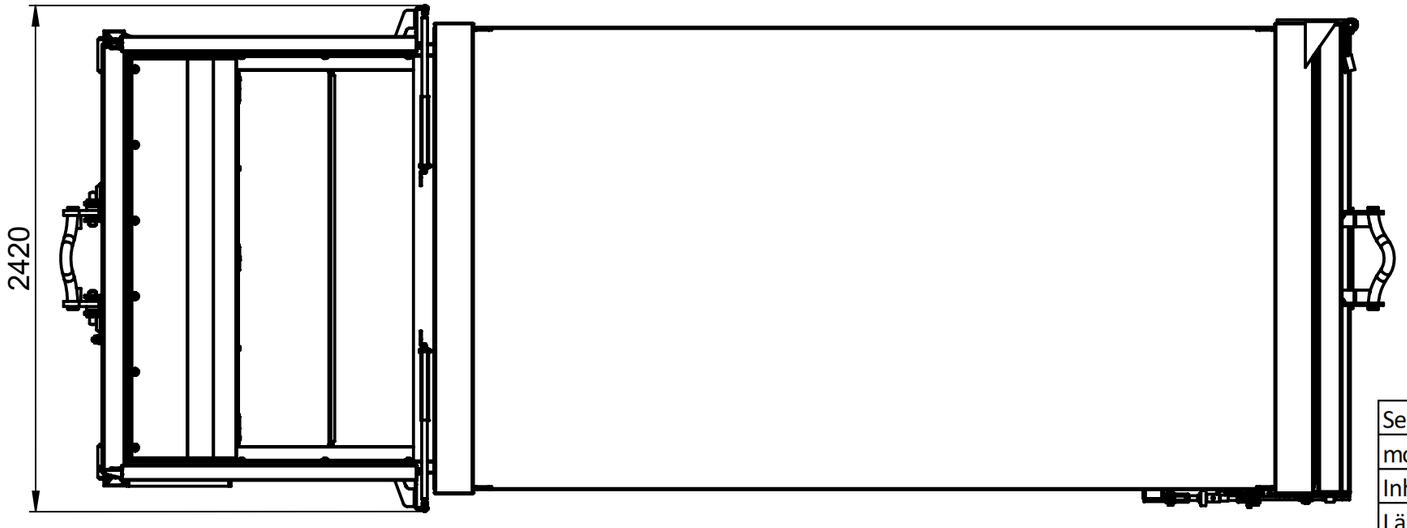

Selbstpresscontainer Typ HG Rundbau				
mobile compactor type HG Rounded corners design				
Inhalt /volume	m³	16	20	24
Länge L / lenght L	mm	5445	6095	6995
Höhe H / height H	mm	2600		
Einfüllöffnung lxb / charge opening lxb	mm	1000 x 1800		
Verriegelungsmaß V / dist. to rear hold-down st	mm	3140	3515	4015
Presskraft / compacting force	kN	345		
spez. Presskraft / spec. compacting force	kN /m²	310		
Taktzeit / cycle time	s	36		
Maschinengewicht ca. / machine weight, approx.	kg	4550	4820	5195
Motorleistung / motor rating	kW	5,5		
Elektroanschluss / electrical requirements	400V, 50Hz, CEE-Stecker, 32A, 5-polig 400V, 50Hz, CEE-Plug, 32A, 5-pole			
Stand 26.11.2025 Technische Änderungen vorbehalten / Revision 7				

PRESTO for your pressing issues

Weitergabe sowie Vervielfältigung dieses Dokuments, Verwertung und Mitteilung seines Inhalts sind verboten, soweit nicht ausdrücklich gestattet.
Zuwiderhandlungen verpflichten zu Schadenersatz. Alle Rechte für den Fall der Patent-, Gebrauchsmuster- oder Geschmacksmustereintragung vorbehalten